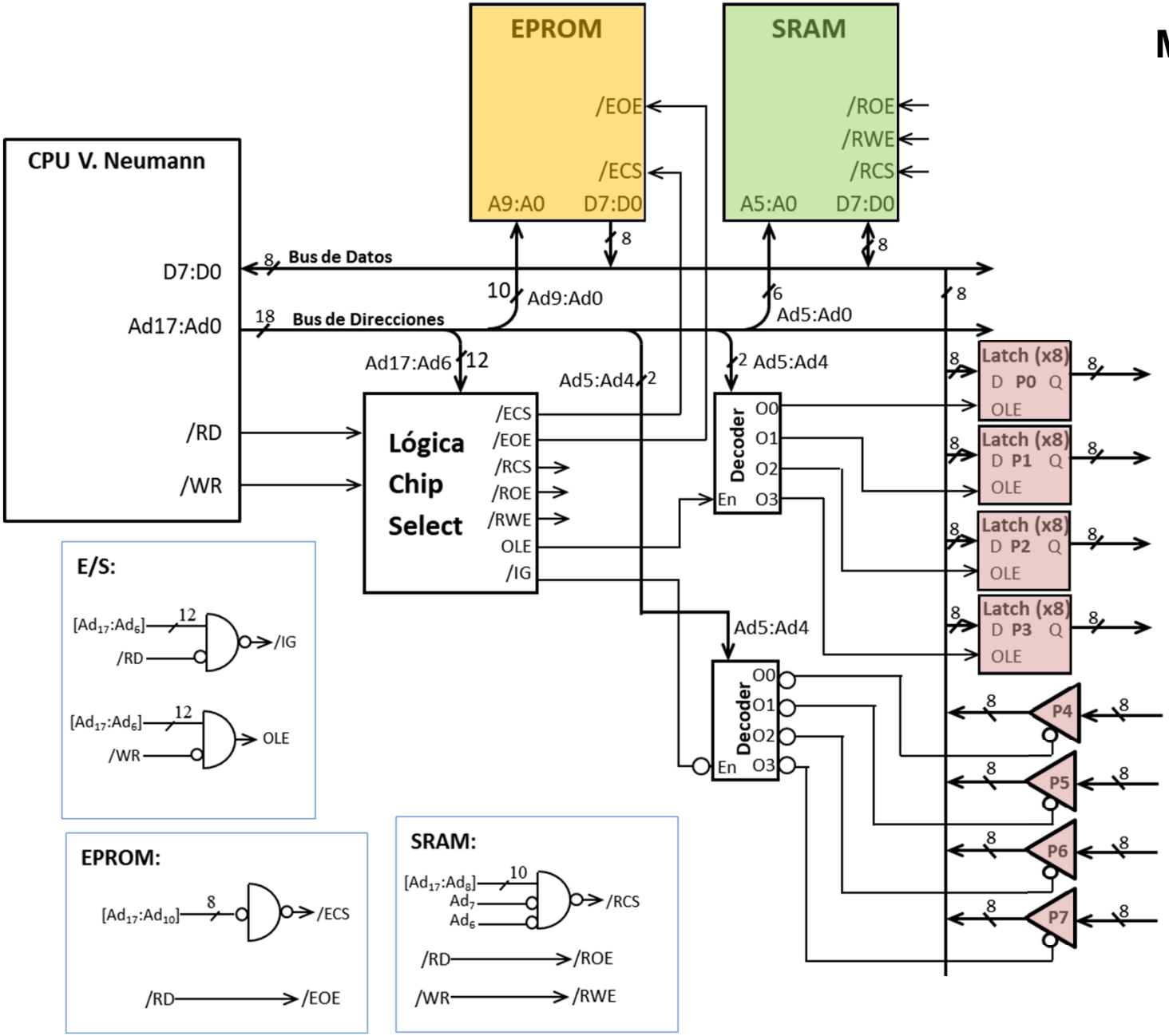

MAPA DE MEMORIA

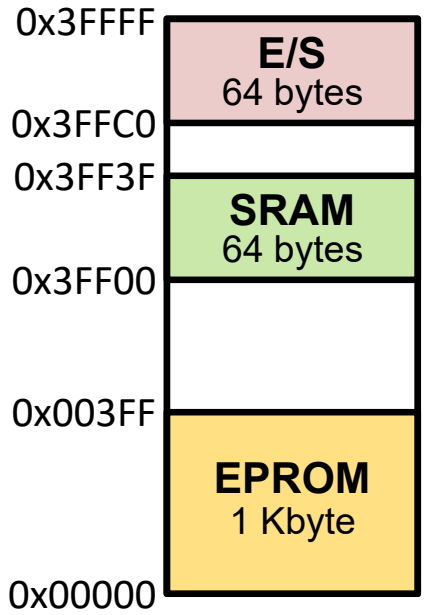

P0 y P4:
0x3FFC0 – 0x3FFCF

P1 y P5:
0x3FFD0 – 0x3FFDF

P2 y P6:
0x3FFE0 – 0x3FFEF

P3 y P7:
0x3FFF0 – 0x3FFFF